SF-350RMW

Scheda tecnica del sistema robotizzato MIG/MAG

Cella MIG/MAG con robot a 6 assi, generatore da 350 A e due posizionatori testa e contropunta. Il robot salda su una stazione mentre l’operatore prepara il pezzo sull’altra.

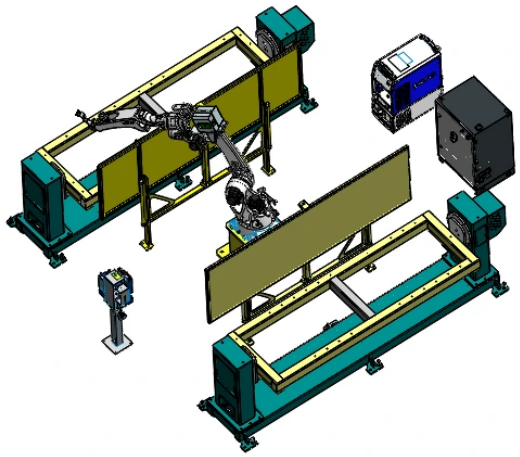

Processo	Saldatura ad arco MIG/MAG
Stazioni di lavoro	2, con carico/scarico alternato alla saldatura
Sbraccio robot	2.014 mm
Carico asse terminale nella scheda di sistema	6 kg
Ripetibilità	±0,08 mm
Generatore	NBC-350RL
Altezza indicativa basamento	800 mm
Torcia	350 A
Raffreddamento nella scheda di sistema	Ad aria
Alimentazione di sistema	380 V ±10%; 50 Hz ±1
Potenza totale indicativa	25 kW

Configurazione di riferimento. Il carico massimo della scheda robot è 10 kg; la scheda di sistema riporta 6 kg sull’asse terminale. La variante viene verificata nella proposta tecnica.

Robot e posizionatori

Robot SF-QJR6-2000H

Struttura	Antropomorfo verticale, 6 assi
Carico massimo nella scheda robot	10 kg
Corsa asse 1	±175°
Corsa asse 2	+159° / −95°
Corsa asse 3	+95° / −125°
Corsa asse 4	±183°
Corsa asse 5	+129° / −126°
Corsa asse 6	±360°
Ripetibilità	±0,08 mm
Raggio massimo	2.014 mm
Peso robot	230 kg
Installazione	A pavimento, a soffitto o a parete

Posizionatori testa e contropunta

Quantità	2
Portata nominale	500 kg
Velocità nominale	68°/s
Eccentricità	≤150 mm
Raggio di rotazione	R 1.100 mm
Telaio	2.480 × 800 mm
Ripetibilità	±0,03 mm
Potenza indicativa	2 kW

Generatore e predisposizioni

Generatore AOTAI NBC-350RL

Marca	AOTAI
Ingresso nominale	Trifase 380 V ±10% / 50 Hz
Potenza apparente nominale	14 kVA
Corrente nominale	350 A
Tensione nominale	31,5 V
Fattore di servizio	60%
Campo corrente	60–350 A
Campo tensione	17–31,5 V
Temperatura ambiente	−10 / +40 °C
Diametro filo	0,8–1,2 mm
Peso	55 kg

Installazione presso il cliente

Alimentazione richiesta per installazione	Trifase, cinque conduttori, 380 V ±5%, 50 Hz, 60 A
Messa a terra	Resistenza ≤4 Ω
Acqua per configurazione con refrigeratore	Distillata o purificata; volume 10 L; pH neutro
Gas	Argon 80% / CO_2 20%
Umidità predisposizioni	<70%
Pavimento	Piano, senza forti vibrazioni o grandi quantità di polvere

La distinta include torcia raffreddata ad acqua e refrigeratore; la scheda di sistema descrive anche il raffreddamento ad aria/gas. Installazione, configurazione e formazione vengono definite con Azimut. Formazione presso lo stabilimento del cliente.

Per tutti i dati di controllo, trainafilo, torcia, dotazione e requisiti dei pezzi, consultare la brochure completa in italiano.